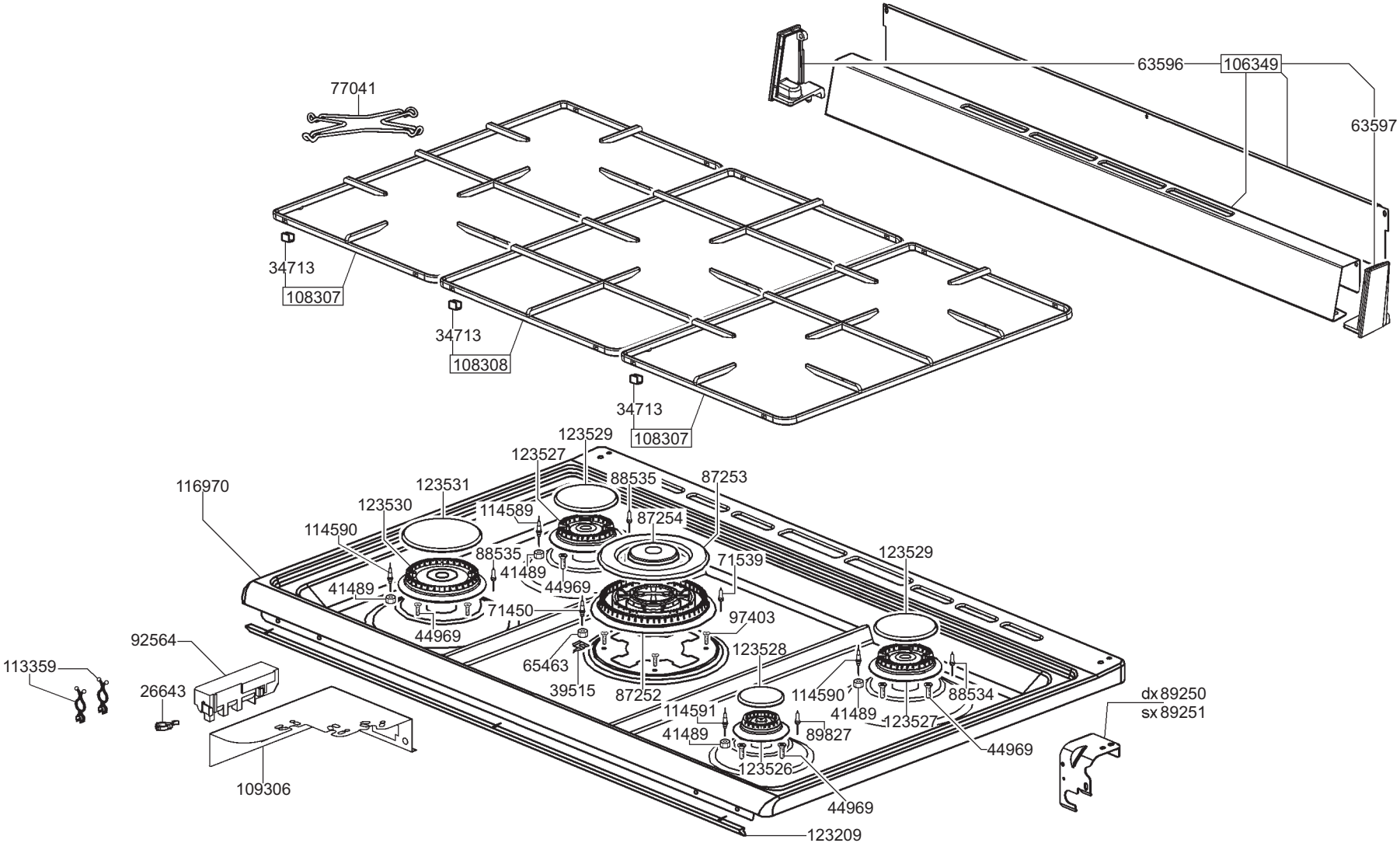
63596
106349
63597
77041
34713
108307
34713
108308
34713
108307
123529
123527
88535
87253
116970
123531
123530
114589
87254
114590
88535
41489
71539
123529
41489
44969
71450
97403
44969
92564
113359
65463
123528
26643
39515
87252
114590
88534
dx 89250
sx 89251
114591
41489
123527
41489
89827
44969
123526
109306
44969
123209

TABELLA UGELLI / NOZZLES TABLE				
G.P.L./L.P.G. (G30-G31)		GAS METANO NATURAL GAS (G20)		TIPO DI GAS TYPE OF GAS / BURNER BRUCIATORE
Ø	POS.	Ø	POS.	
0,65	14396	0,94	44923	SRP
1,02	74460	1,45	109725	TRC
0,50	42675	0,72	43416	AUS
0,85	6879	1,15	42814	RAP

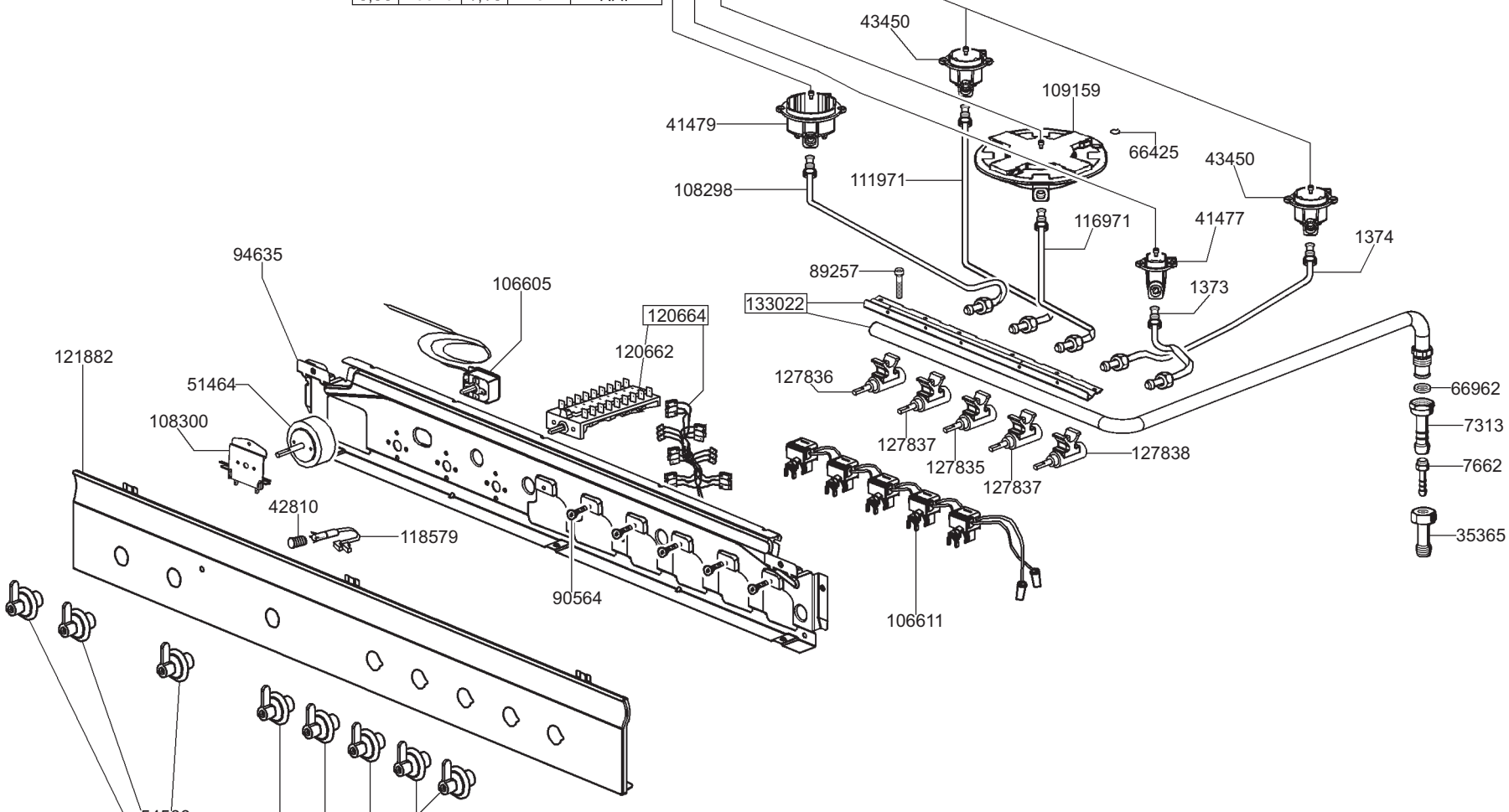

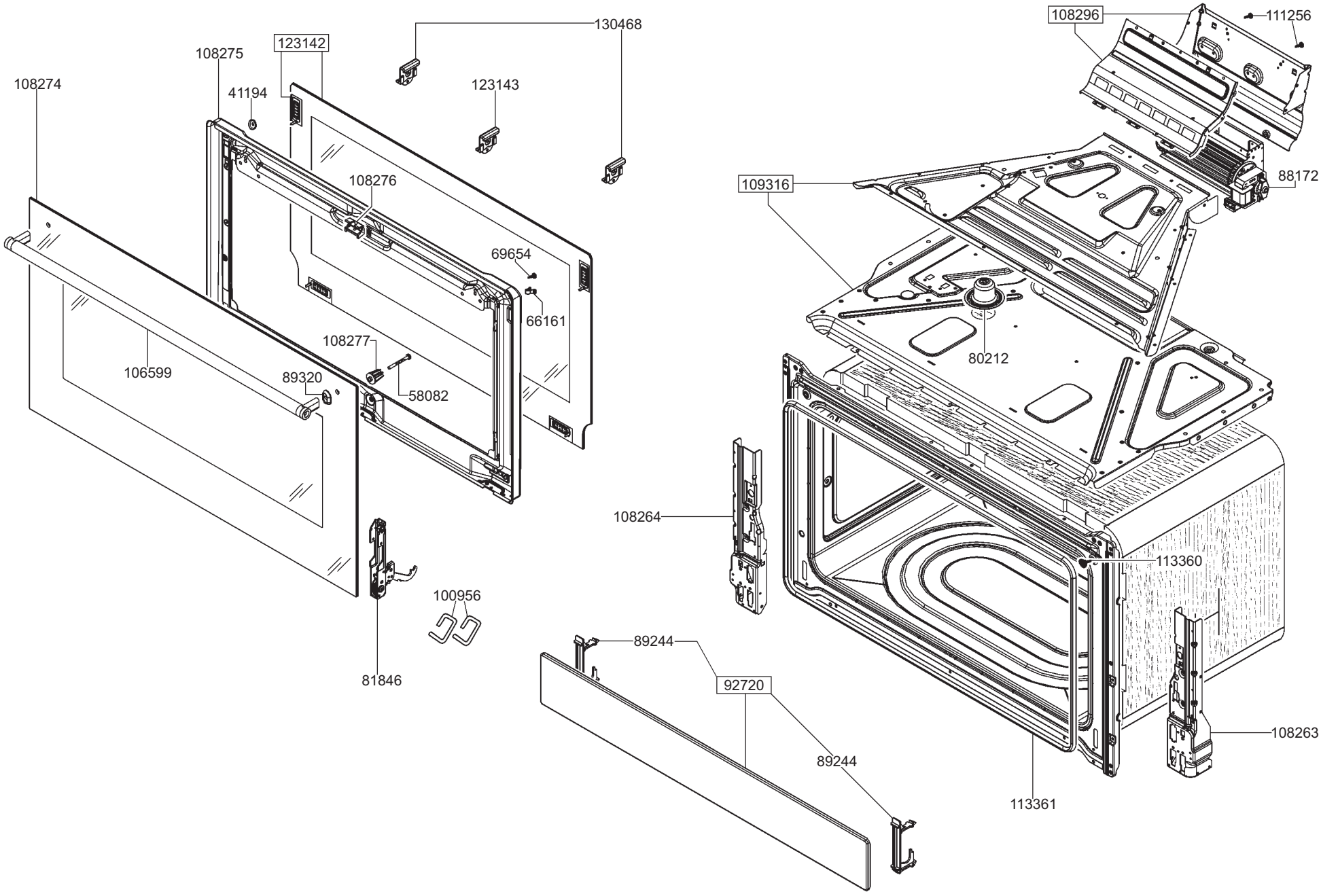
130468
108296
111256
123142
108275
108274
41194
123143
108276
109316
88172
69654
66161
80212
108277
106599
89320
58082
108264
113360
100956
89244
92720
81846
89244
108263
113361

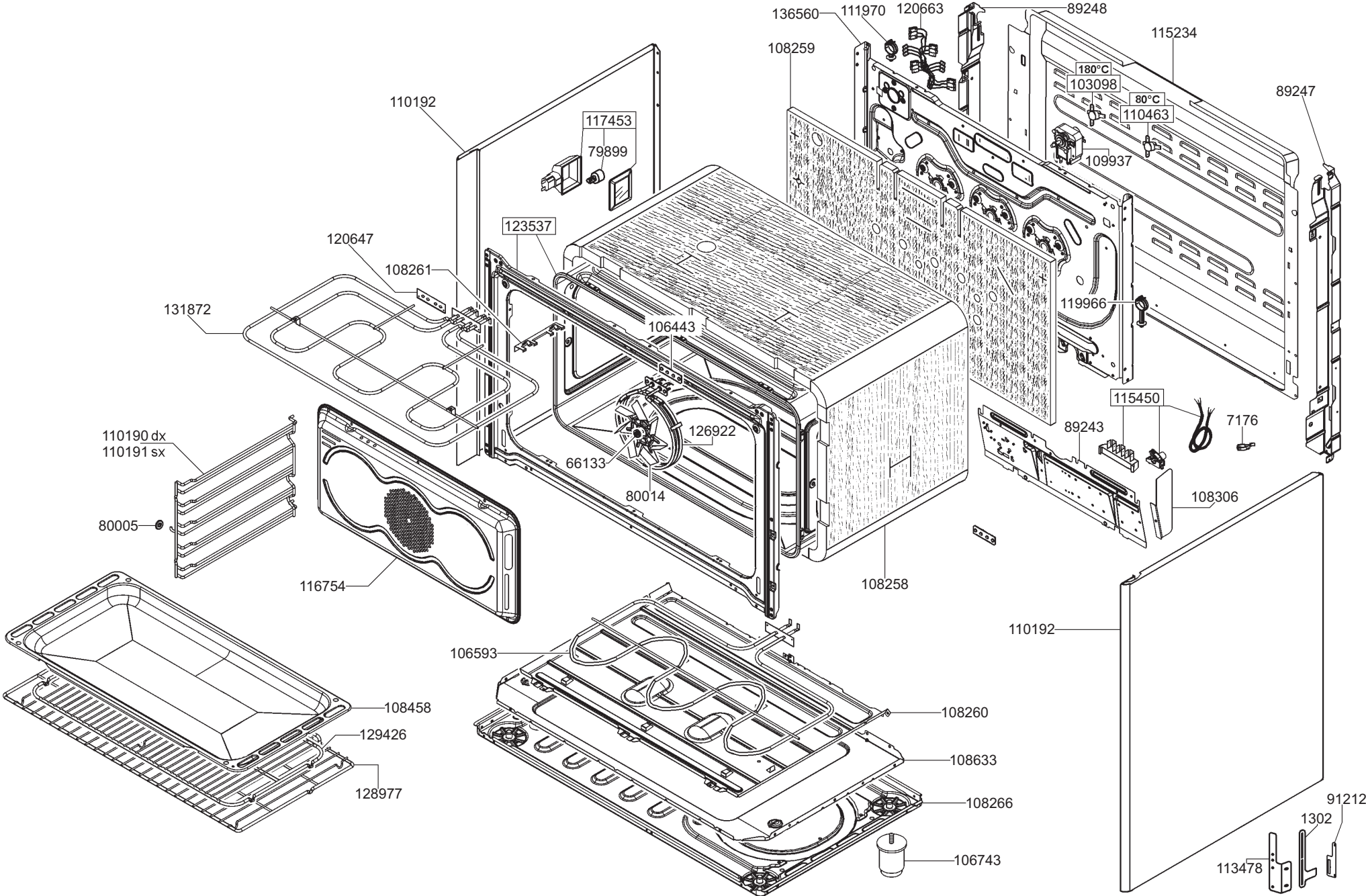
136560
111970
120663
89248
115234
108259
180°C
103098
80°C
110463
89247
110192
117453
79899
109937
123537
120647
108261
131872
119966
106443
115450
7176
110190 dx
110191 sx
126922
89243
66133
80014
108306
80005
116754
108258
110192
106593
108458
108260
129426
108633
128977
108266
91212
1302
106743
113478